UN SOLO TOCCO, INFINITE POSSIBILITÀ

PER IL TUO BUSINESS

COCKTAIL MACHINE

L’arte dei migliori Bartender e la precisione della tecnologia.

Una lista di cocktail che conquistano al primo sorso, con un solo semplice tocco: **Cocktail Machine, un alleato perfetto per il tuo locale.**

Bastano solo pochi secondi per un cocktail a regola d’arte, capace di competere con quelli preparati da barman professionisti, assicurando il massimo equilibrio di gusto e di sapori.
Sempre lo stesso, ad ogni cocktail.

COMEFUNZIONA

Tutto molto semplice.

Dimenticati strane installazioni strutturali o complicazioni, è tutto semplice e veloce: **basta solo posizionare la macchina sul bancone**, collegare gli ingredienti ed **in pochi secondi il primo cocktail è pronto!**

Non servono training o personale aggiuntivo, **Cocktail Machine è stata progettata per garantire la massima semplicità di utilizzo** e risultati sempre perfetti. È possibile collegare fino a 15 ingredienti (liquori, succhi, puree o sciroppi) attraverso canali completamente separati, in modo facile e veloce.

Tutte le ricette sono pre-impostate, **non c'è bisogno di programmare nulla.**

Devi solo scegliere il cocktail che desideri e **la macchina doserà automaticamente ogni ingrediente al millilitro** garantendo il massimo dell'equilibrio tra i sapori.

TUTTOSOTTOCONTROLLO

Ogni cosa a portata di mano, nel tuo locale e da remoto.

Il sistema Cocktail Machine permette di gestire tutte le funzionalità direttamente dall'App nel locale, oppure da remoto tramite un sistema in Cloud, direttamente dal proprio Smartphone o dal PC.

L'APP, PERFEZIONE IN OGNI BICCHIERE

Un'interfaccia semplice e intuitiva con passaggi guidati e chiari per preparare cocktail e mocktail perfetti.
Ma anche per la pulizia dei canali, per la gestione degli ingredienti e per il controllo delle performance. Ciascun barman **può modificare le ricette già presenti, aggiungerne di personalizzate, oppure scegliere uno dei cocktail preimpostati.** Ogni ricetta ha una guida, che suggerisce il bicchiere giusto da utilizzare per ogni cocktail, la quantità di ghiaccio necessaria e persino la giusta guarnizione, per aggiungere quel tocco che rende ogni preparazione irresistibile.

PIENO CONTROLLO CON IL CLOUD E IL SISTEMA IOT

Il sistema in Cloud permette di gestire da remoto le ricette, di monitorare i dati di una o più macchine contemporaneamente, per singolo punto vendita o per tutti i locali di un unico cliente.

Si possono avere rapporti in tempo reale sul numero e **la tipologia di cocktail serviti, sui consumi, sui livelli degli ingredienti** e, soprattutto, **sugli incassi** sempre disponibili sul tuo computer o sul tuo smartphone.

PRIMEMIX

Prime Mix è una linea di prodotti freschi e premiscelati pronti all'uso, realizzati specificatamente per l'utilizzo con Cocktail Machine e sviluppati con il supporto di bartender professionisti. Utilizzando **Prime Mix** si potranno ottenere oltre **80 tipi di cocktail e mocktail** tra i più famosi e richiesti con un solo tocco.

- CRANBERRY PRIME MIX
- STRAWBERRY PRIME MIX
- MANGO PRIME MIX
- LIME SOUR PRIME MIX
- PASSION FRUIT PRIME MIX
- PINA COLADA PRIME MIX
- MOJITO PRIME MIX
- SEX ON THE BEACH PRIME MIX
- MARGARITA PRIME MIX
- MOCKTAIL PRIME MIX

Ogni prodotto è confezionato in speciali bag-in-box sotto vuoto che permettono di preservare la freschezza e la genuinità a lungo, anche una volta aperti e collegati a Cocktail Machine.

Non c'è bisogno di refrigerazione, il confezionamento sotto vuoto permette il mantenimento a **temperatura ambiente senza problemi per 9 mesi** dalla data di produzione.

PUNTIDIFORZA

Sempre di più per il tuo business.

SEMPLICITÀ.

Basta premere un tasto e con Cocktail Machine si può preparare un cocktail perfetto. **Chiunque può utilizzarla,** così la turnazione al banco e tra il banco e la sala sarà più facile.

QUALITÀ E GUSTO.

La macchina, i prodotti e il sistema sono ottimizzati per **garantire il massimo dell'equilibrio tra i sapori.** E chiunque faccia il cocktail, la qualità è sempre la stessa. La migliore possibile.

MENO SPRECHI, PIÙ RISPARMIO.

La preparazione avviene **dosando al millilitro ogni prodotto con zero sovradosaggi e zero sprechi**, consentendo di risparmiare fino al 20% sul costo degli ingredienti.

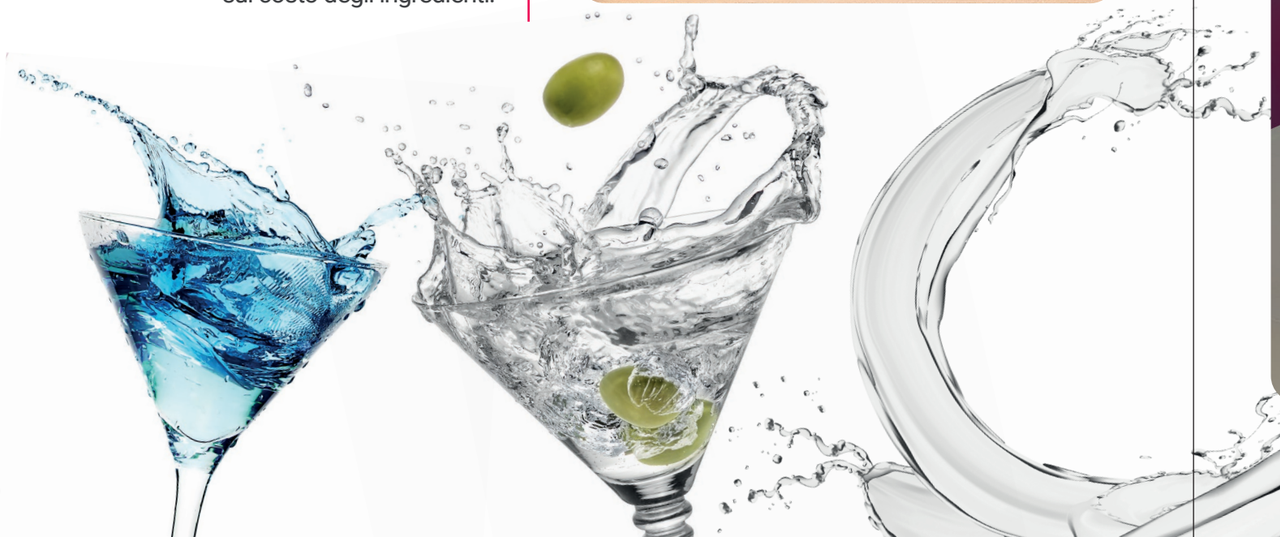

PIÙ OFFERTA, PIÙ PROFITTO.

Una drink list ricca e varia, con cocktail per tutti i gusti, ti da l'opportunità di ampliare l'offerta del tuo locale e aumentare le vendite. Ed è **perfetta per l'utilizzo in sala, per il bancone, per il take away e per il delivery.**

CONTROLLO COMPLETO.

Dal numero di cocktail erogati in un giorno, ai preferiti dei tuoi clienti, fino ai tuoi guadagni: **monitorare il tuo business non è mai stato così intuitivo.**

PIÙ IGIENE E SICUREZZA.

Con Cocktail Machine non devi manipolare direttamente gli ingredienti. La macchina gestisce il processo evitando le possibili contaminazioni, prima fra tutte quella con il denaro.

LE**MACCHINE**

GIG15

Il futuro del tuo bar.

Con 15 canali indipendenti per liquori, succhi e sciroppi, è la soluzione che si integra perfettamente ad ogni bancone di Bar, Ristorante e Hotel.
Potrai installarla in due modalità, integrandola ad incasso o posizionandola direttamente sul bancone senza nessuna installazione strutturale.
I prodotti possono essere posizionati sotto il banco o nelle immediate vicinanze: in pochi minuti Cocktail Machine è pronta ad offrire ai tuoi clienti oltre 80 tipi di cocktail eccellenti.

Disponibile anche in versione più piccola a 8 canali (30x35x43cm).

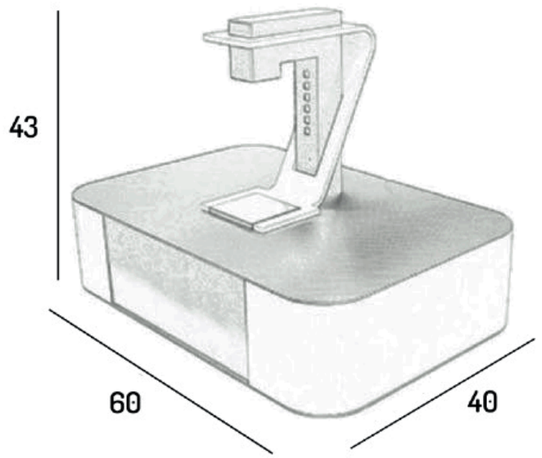

GIG STATION

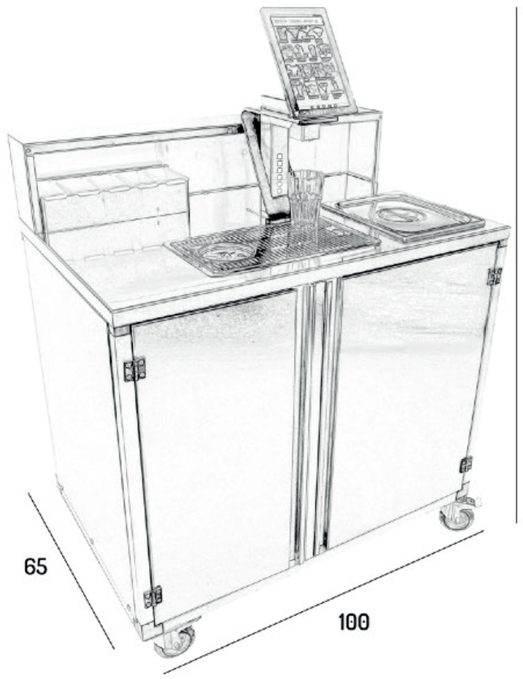

Il tuo cocktail corner.

Con 15 canali indipendenti come la GIG15, GIG Station è dotata di una grande vaschetta raccogligocce, pozzo per ghiaccio da 12 litri e tutto lo spazio necessario per bicchieri e guarnitura.
Ha un telaio in alluminio e pannelli in acciaio spazzolato, 4 ruote snodate con freno che la rendono estremamente leggera e maneggevole.
GIG Station è la soluzione ideale per chi ha bisogno di una soluzione rapida e flessibile, che permetta di creare un vero e proprio cocktail corner ovunque vuoi.

Disponibile anche in versione più piccola da 60 cm, sempre con 15 canali (60x65x141cm).

Cocktailsmachine srl

www.cocktailmachine.com

Corso Europa, 33 - 20045, Lainate (MI) +39.029370567

P.Iva 02579790185 info@cocktailmachine.com